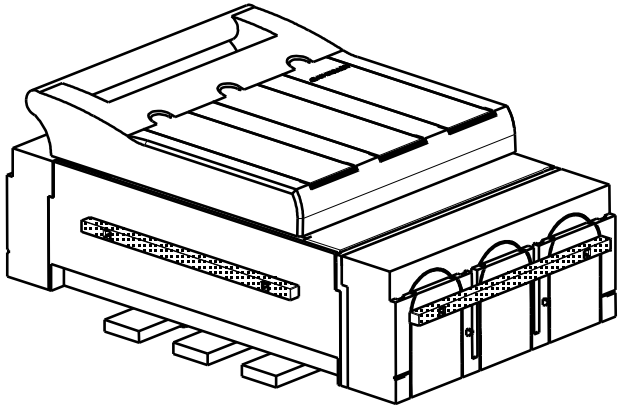

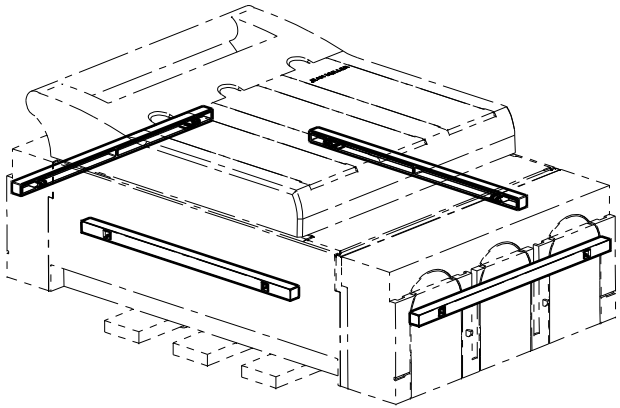

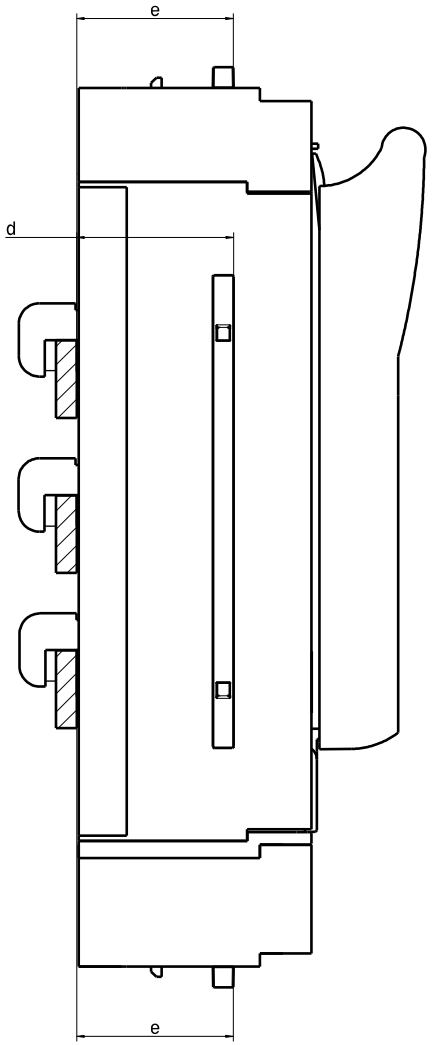

Typ	a	b	c	d	d	d	d	e
BLA-KET0-1-3	183	8	8	32	60	70	-	60
BLA-KET0-2-3	183	8	8	32	60	70	90	60
BLA-KET0-3-3	183	8	8	32	60	70	90	60

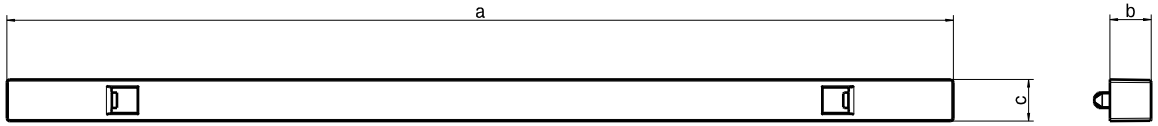

Unverbindliche Kundenzeichnung

Customer drawing without engagement

= Kontrollmaße => Anz.:

Werkstoff BN	Oberfläche BN	Gewicht/Oberfl.	zul. Abweichung	Konstr.-Maßstab
		0g 0cm2		%

JEAN MÜLLER

Werkstoff		gezeichnet	Freigabe
*	Datum	14.11.2014	-
Ersatz für	Name	M.Schierke	-

Part/Produkt Checked in 000.001
Drawing Checked in 000.003

Verwendung
Katalog

Bezeichnung
KET0-123-3/BLA-SRL-ou

Zeichnungs Nr.
T0597

Index | Blatt 12

CATIA V5 R19SP 9 HF 1 A1