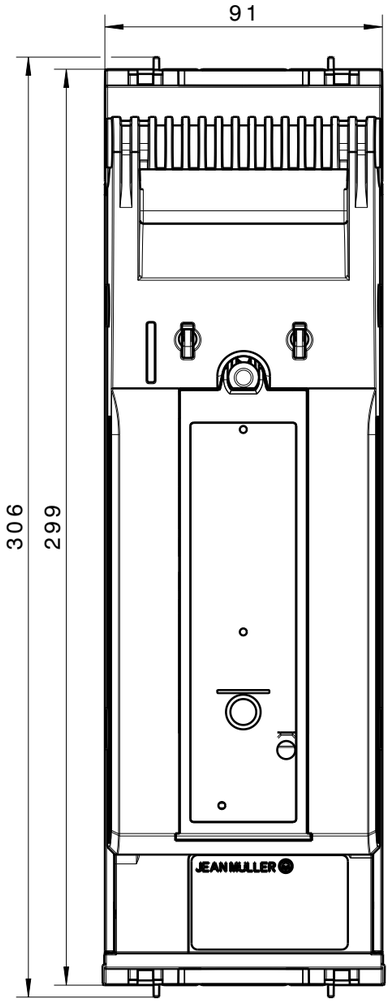

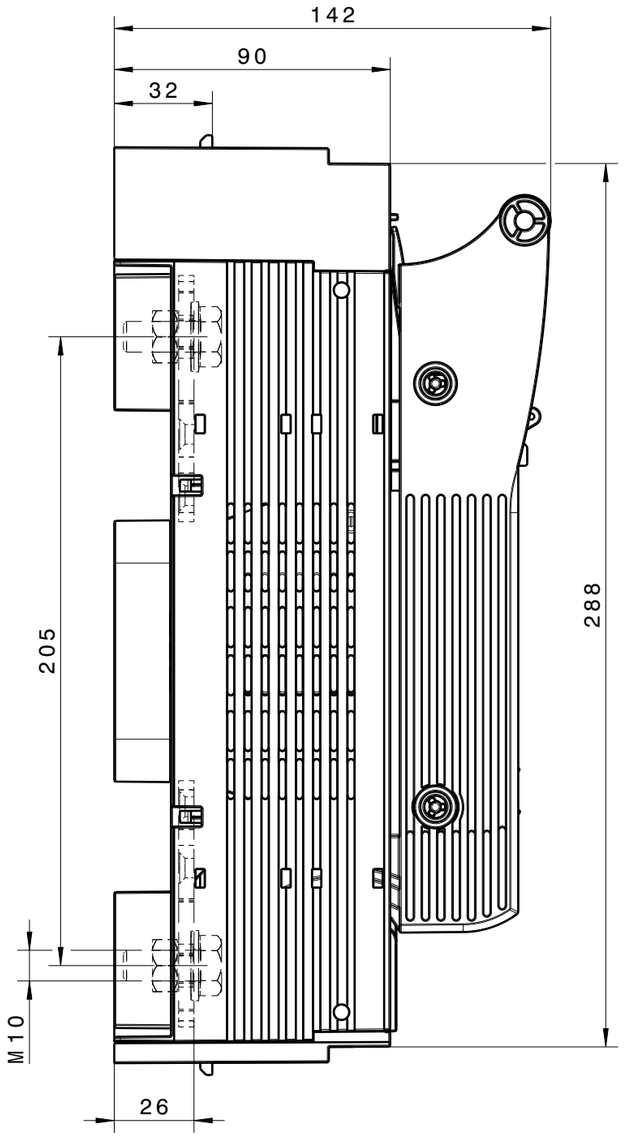

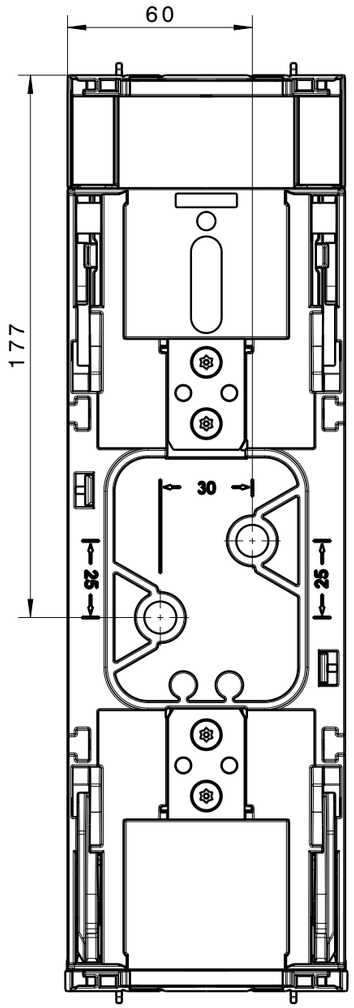

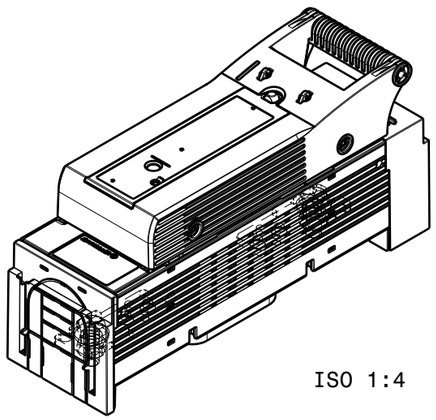

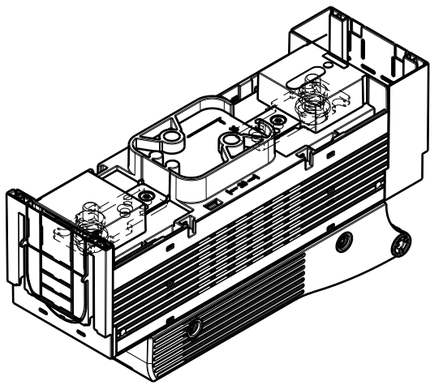

ISO 1:4

= Kontrollmaße => Anz.:

Werkstoff BN	Oberfläche BN	Gewicht/Oberfl.	zul. Abweichung	Konstr.-Maßstab	JEAN MÜLLER
		0g 0cm2		1:2	

Werkstoff		gezeichnet	Freigabe	Part/Product FROZEN 1.1
				Drawing IN_WORK 0.1
Ersatz für	Datum	19.10.2021		Verwendung / G Nummer
	Name	tokunz		

Bezeichnung	Zeichnungs Nr.	Index	Blatt
NH-Sicherungslasttrennschalter KETO-3-1/F	T300111002		01