Unverbindliche Kundenzeichnung

Customer drawing without engagement

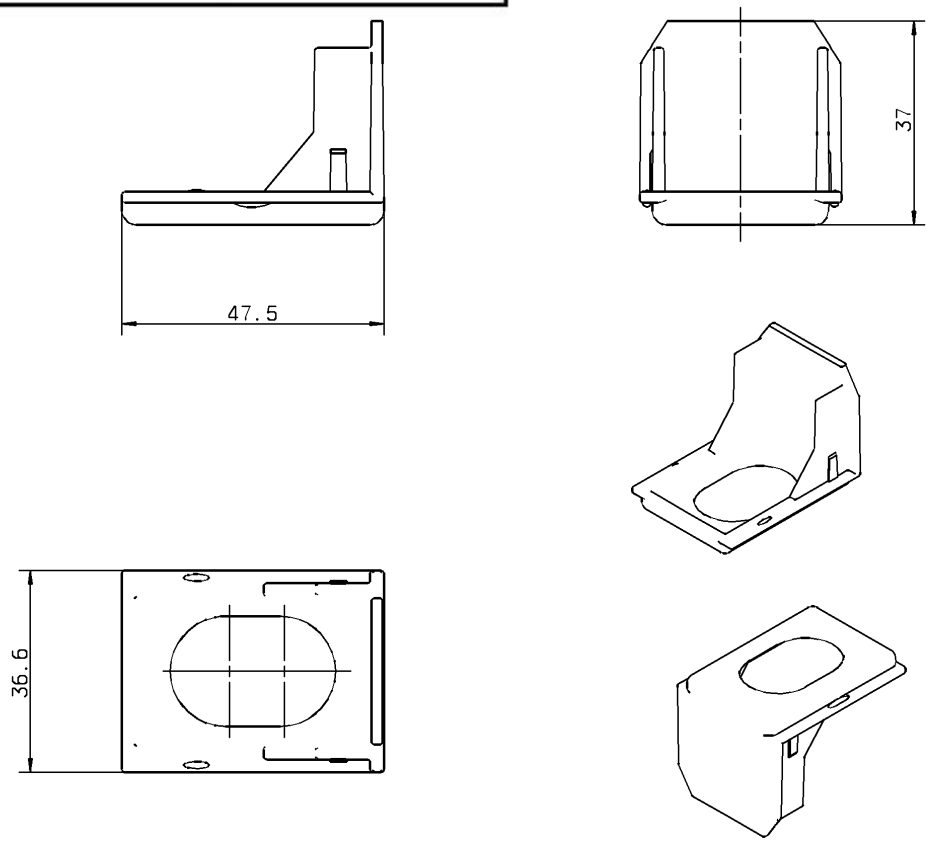

= Kontrollmasse => Anz.:

SOL+2D	Ind	G Nr.	Datum	Name
		G00012202		

Werkstoff	Oberflaechenart	Gewicht/Oberflaeche	zul.Abweichung	Massstab
		.0 g 0.00dm²	.	1:1

JEAN MÜLLER

Verteiler		gezeichnet	Freigabe	Blatt
	Datum	10.03.00	10.03.00	1 von 1
	Name	E.Ro.	E.Ro.	

Verwendung
L,SL123

Ersatz fuer

Einhaengevorrichtung
Typ: MW-L,SL123

Zeichnung-Nr. L8990621 Index