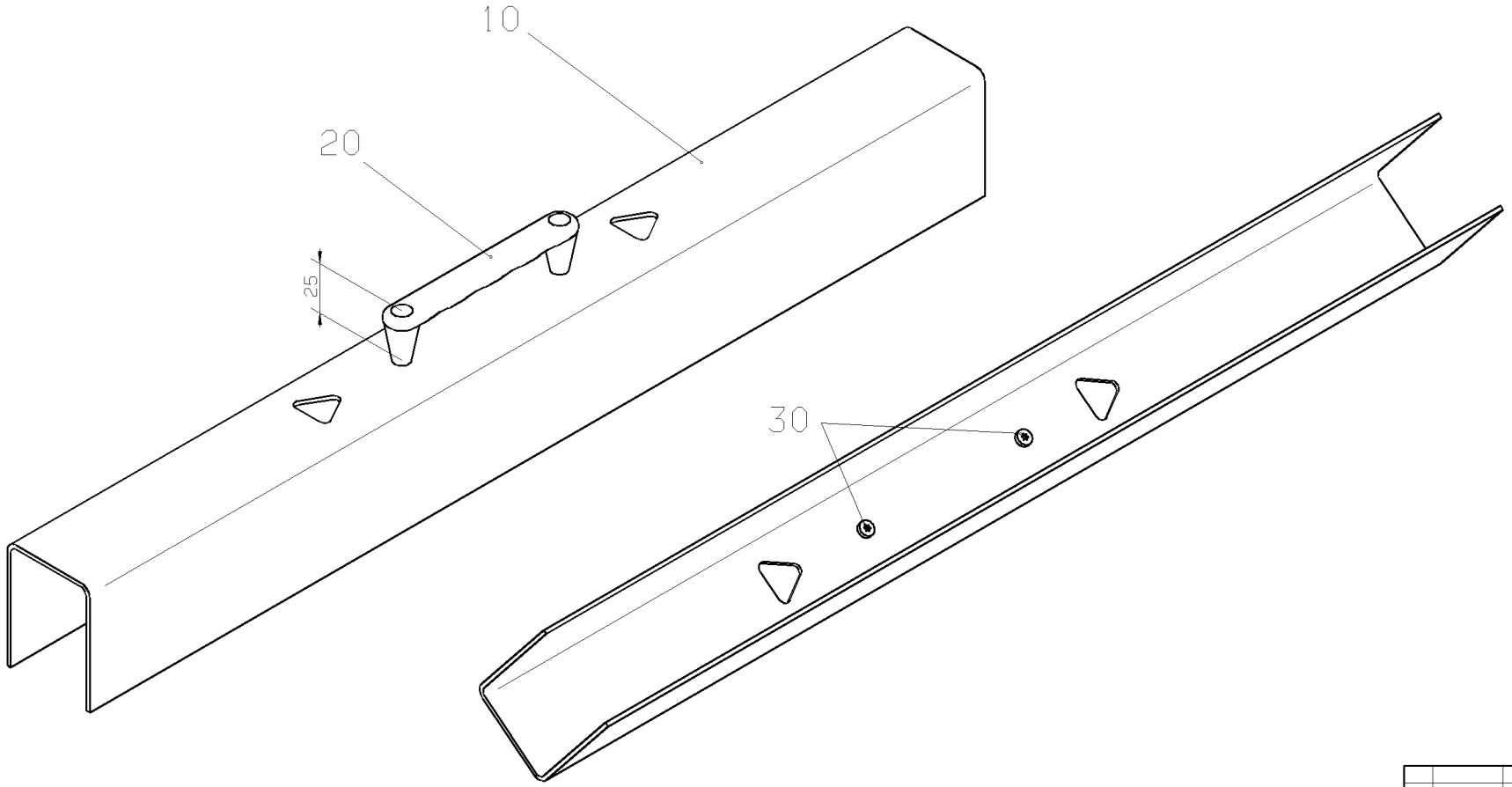

Stückliste in EDV

	G7768			
SOL+2D	Ind	G Nr.	Datum	Name

Werkstoff	Oberflaechenart	Gewicht/Oberflaeche	zul. Abweichung	Massstab
		.0 g 0.00dm²	.	1:2

JEAN MÜLLER

Verteiler				gezeichnet	Freigabe	Blatt
			Datum	19.03.98	12.05.98	1 von 1
			Name	Haber	Mohr	

Verwendung
L00/185/MK

Ersatz fuer

Montagehaube kurz
MK-L00

Zeichnung-Nr. Index
L8530574

Unverbindliche Kundenzeichnung

Customer drawing without engagement