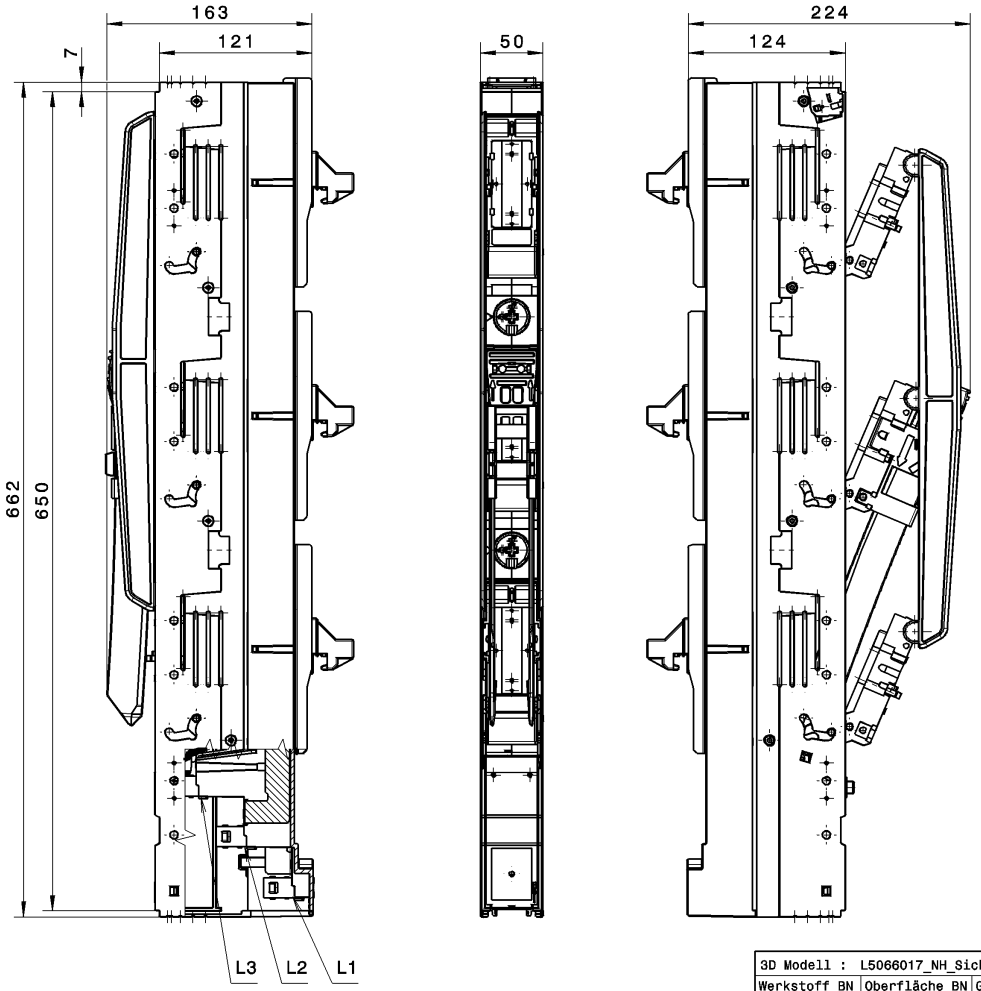

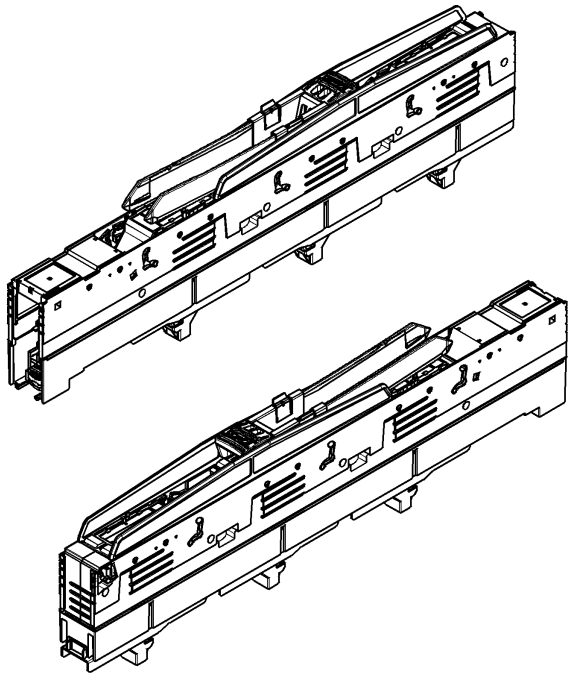

= Kontrollmaße => Anz.:

Ind	G Nr.	Datum	Name
	G26153	23.08.2010	C.Pnischeck

3D Modell : L5066017_NH_Sicherungslastschaltleiste

Werkstoff BN	Oberfläche BN	Gewicht/Oberfl.	zul. Abweichung	Konstr.-Maßstab
		2.632,7 g 10.650,79 cm²		M %

JEAN MÜLLER

Werkstoff		gezeichnet	Freigabe	V5R19SP7	Aktiv
					C.Pnischeck 23.08.2010
Ersatz für	Datum	27.07.2010	23.08.2010	Verwendung	
	Name	C.Pnischeck	C.Pnischeck		

Bezeichnung
NH-Sicherungslastschaltleiste
SL00-3X3/185/KU00/2/IP20

Zeichnungs Nr. L5066017 Index

Unverbindliche Kundenzeichnung

Customer drawing without engagement

09_A3q