Unverbindliche Kundenzeichnung

Customer drawing without engagement

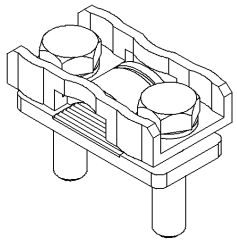

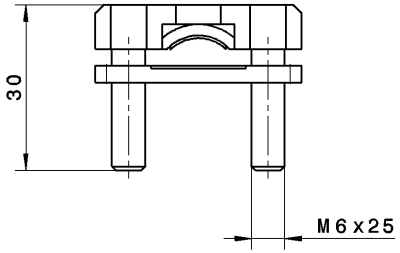

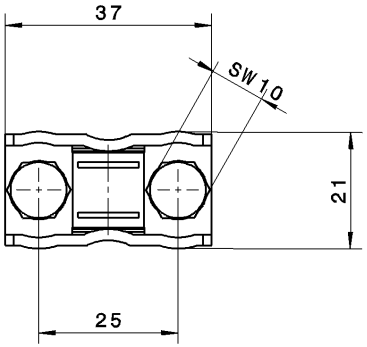

Klemmbereich:
Cu:
re 25-150mm²
rm 25-150mm²
sm 35-150mm²
Flachanschluss:
18mm breit x 10mm hoch

= Kontrollmaße => Anz.:

Ind	G Nr.	Datum	Name
		-	-

Werkstoff BN	Oberfläche BN	Gewicht/Oberfl.	zul. Abweichung	Konstr.-Maßstab
		0g 0cm2	Default	%

JEAN MÜLLER

Werkstoff		gezeichnet	Freigabe
–	Datum	07.11.2011	07.11.2011
Ersatz für	Name	M.Schierke	M.Schierke

Part/Produkt	Freigegeben	000
Drawing	Freigegeben	000

Verwendung

Bezeichnung: Schellenklemme S1

Zeichnungs Nr.: K1011005

Index | Blatt

CATIA V5 R19SP 9 HF40 A4q