Ansicht ohne Deckel
Abdeckungen und Blindeinsätze

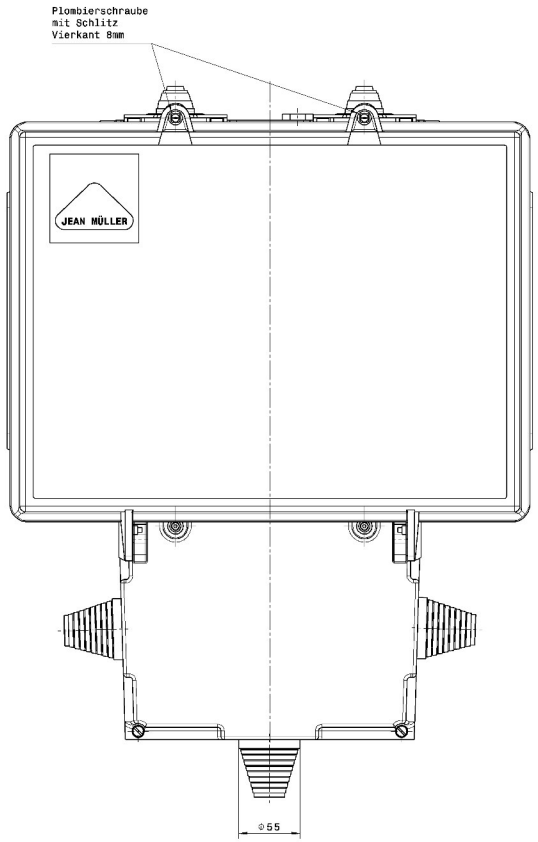

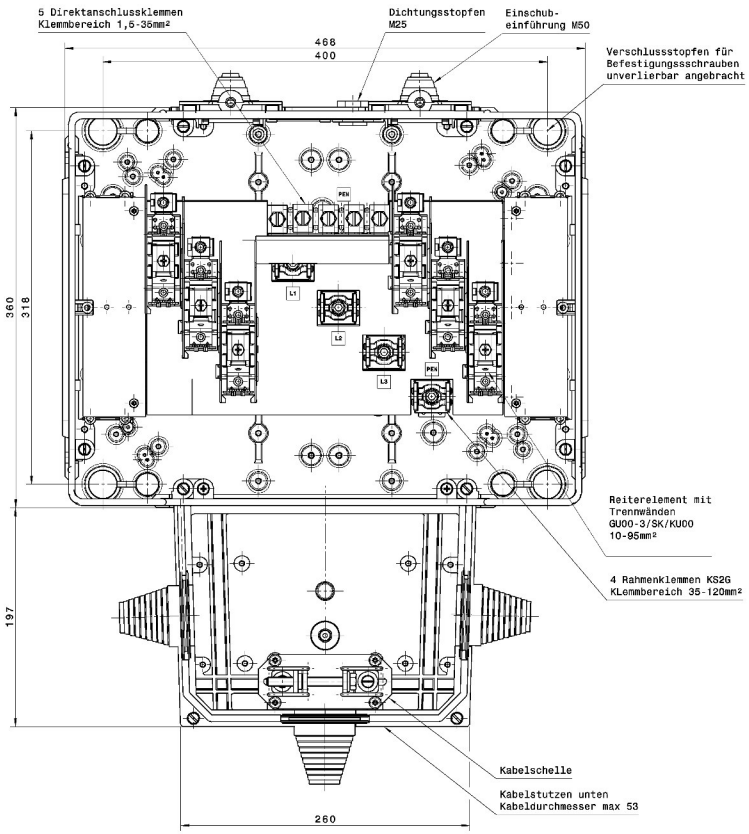

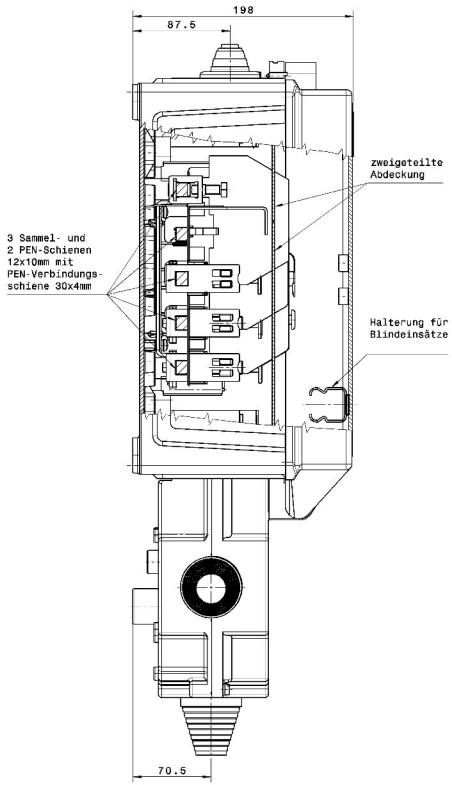

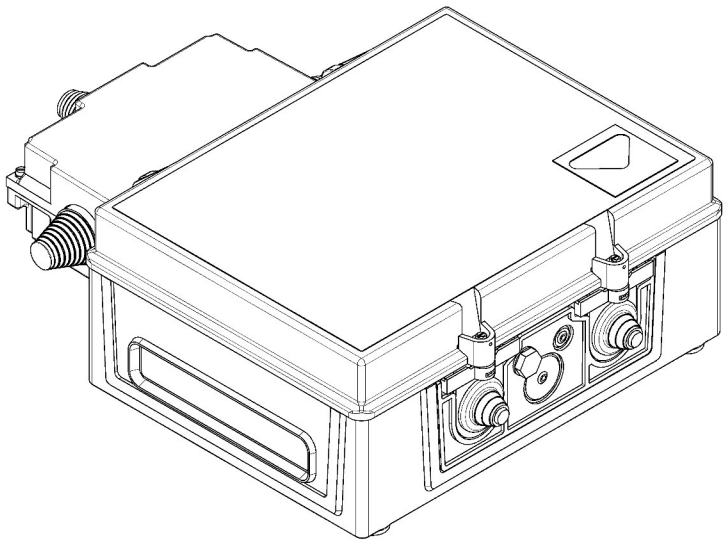

Ansicht ohne Deckel

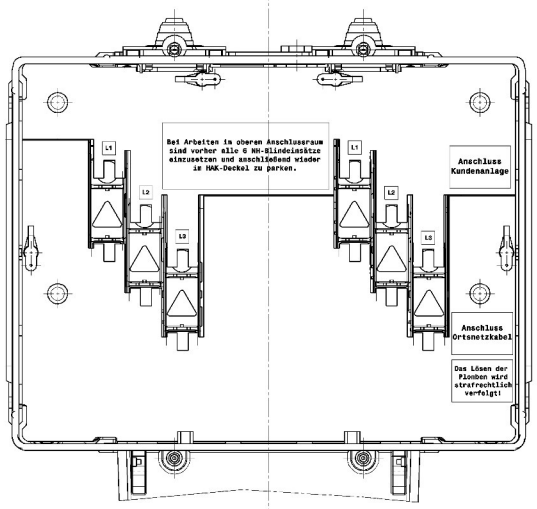

= Kontrollmaße => Anz.:

Ind	G Nr.	Datum	Name
	Q25188		
a	Q30489	10.12.2013	R.Haber
b	Q30807	07.02.2014	R.Haber

Werkstoff BN	Oberfläche BN	Gewicht/Oberfl.	zul. Abweichung Konstr.-Maßstab
		0g 0cm2	DIN ISO 2768 mittel %

JEAN MÜLLER

Werkstoff		gezeichnet	Freigabe
*	Datum	10.12.2013	11.02.2014
Ersatz für	Name	R.Haber	R.Haber
H2880770			

Part/Produkt	Released	002
Drawing	Released	002

Verwendung
Stawe Leipzig
Standardausführung

Bezeichnung
Kabel HAK KH12Q
11/05/2X3GU00/AQ4G

Zeichnungs Nr. H2880770 Index b Blatt

CATIA V5 R19SP 9 HF96 A1q